Кран шаровой трёхходовой пластиковый с пневмоприводом одинарного или двойного действия

3/2-ходовой шаровой кран с пневмоприводом из PVC-U или PP-H предназна-чен для распределения нейтральных и агрес-сивных жидкостей. Кран имеет сертификат PTH, что позволяет использовать его на предприятиях с повышенными требованиями к безопасности. Материалы корпуса и уплотнений подбираются в зависимости от его стойкости к рабочей среде.

Использование пневматического привода в отличие от электропривода позволяет регулировать скорость переключения крана, увеличивать количество переключений крана, благодаря возвратным пружинам привода возвращать кран в исходное положение, доукомплектовывать привод блоком концевых выключателей и позиционером.

Технические данные крана шарового с пневмоприводом	
Присоединение	• Муфта разъёмная с раструбами для клеевого соединения для кранов из PVC-U • Муфта разъёмная с раструбами для сварного соединения для кранов из PP-H
Тип переключения	• L-порт • T-порт
Диаметр номинальный, мм	DN10...DN50
Давление номинальное, бар	PN16 (макс.), для кранов из PVC-U PN10 (макс.), для кранов из PP-H
Давление управляющее, бар	6...10
Управляющая среда	Воздух сжатый фильтрованный PNEUROP/ISO класс 4
Температура рабочей среды, °C	0...+60 (PVC-U) 0...+80 (PP-H)
Материалы крана	• **Корпус, шар:** PVC-U, PP-H • **Седло:** PTFE • **Уплотнение:** EPDM, FPM
Материалы привода	• **Корпус:** анодированный алюминий 6063 • **Крышка:** алюминиевый сплав 1706 • **Уплотнение:** NBR

Аксессуары (заказываются отдельно).
• Блок концевых выключателей
• Пневмораспределитель
• Позиционер
• Блок подготовки сжатого воздуха
• Трубки и фитинги

*) Другие исполнения — по запросу

Таблица для заказа крана шарового с пневмоприводом

d	DN	Материал крана: PVC-U				Материал крана: PP-H			
		L-порт		T-порт		L-порт		T-порт	
		Привод одинарного действия (пружина на закрытие)	Привод двойного действия	Привод одинарного действия (пружина на закрытие)	Привод двойного действия	Привод одинарного действия (пружина на закрытие)	Привод двойного действия	Привод одинарного действия (пружина на закрытие)	Привод двойного действия
		Артикул**)	Артикул**)	Артикул**)	Артикул**)	Артикул**)	Артикул**)	Артикул**)	Артикул**)
Материал уплотнения — EPDM									
16	10	ØSUF	ØSU8	ØSZF	ØSUO	ØTDZ	ØTC9	ØTEB	ØTLW
20	15	ØSUG	ØSB6	ØSZH	ØSZG	ØTEØ	ØTDV	Ø52N	ØTE5
25	20	1ØUO	ØRON	1ØUP	Ø28K	11Z7	Ø3HP	11Z8	ØTE6
32	25	1ØUM	ØSUA	1ØUN	ØSZJ	11Z9	Ø3HR	11ZA	ØTE7
40	32	ØSUN	Ø28M	ØSZN	ØSZL	ØTE1	ØTDW	ØTEF	ØTE8
50	40	ØSØA	ØRT1	ØSZP	ØSZO	ØTE2	ØTDX	ØTEG	ØTE9
63	50	119L	ØSUE	119M	Ø28N	11ZE	ØTDY	11ZF	ØTEA
Материал уплотнения — FPM									
16	10	ØT2E	ØT22	ØT2U	ØT2N	ØTER	ØTEK	ØTF7	ØTEY
20	15	ØT2F	ØT23	ØT2V	ØT2O	ØTES	ØTEL	ØTF8	ØTEZ
25	20	12FH	ØT24	12FK	ØT2P	12FN	ØTEM	12FO	ØTF2
32	25	12FI	ØT2A	12FL	ØT2Q	12FP	ØTEN	12FQ	ØTLY
40	32	ØT2J	ØT2B	ØT2Y	ØT2R	ØTEV	ØTEO	ØTFB	ØTF4
50	40	ØT2L	ØT2C	ØT2Z	ØT2S	ØTEW	ØTEP	ØTFC	ØTF5
63	50	12FJ	ØT2D	12FM	ØT2T	12FR	ØTEQ	12FS	ØTF6

) Ø — перечёркнутая **цифра ноль

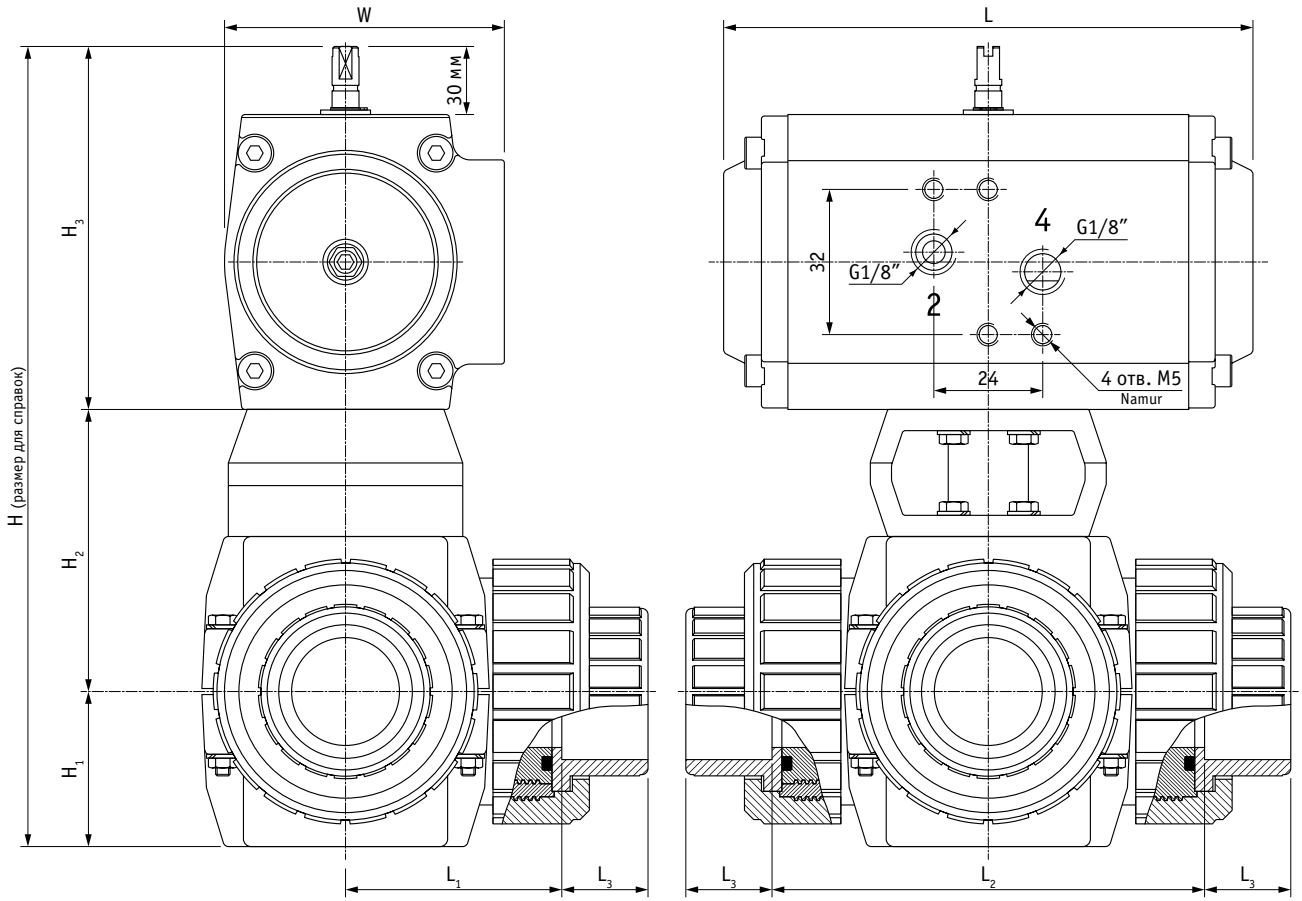

Габаритные размеры (мм) и вес (кг) привода с краном из PVC-U																					
d	DN	Привод одинарного действия										Привод двойного действия									
		H_1	H_2	H_3	H	W	L	L_1	L_2	L_3	Вес	H_1	H_2	H_3	H	W	L	L_1	L_2	L_3	Вес
16	10	33	71	95	199	62	116	53	106	17	1,4	33	71	95	199	62	116	53	106	17	1,3
20	15	33	71	95	199	62	116	53	106	17	1,4	33	71	95	199	62	116	53	106	17	1,3
25	20	40	84	104	228	69	133	63	126	20	2,1	40	84	95	219	62	116	63	126	20	1,6
32	25	43	81	104	228	69	133	64	127	23	2,1	43	81	95	219	62	116	64	127	23	1,6
40	32	51	109	118	278	80	137	85	169	28	4,1	51	109	104	264	69	133	85	169	28	3,3
50	40	56	104	118	278	80	137	86	171	32	4,1	56	104	104	264	69	133	86	171	32	3,3
63	50	64	112	118	294	80	137	97	193	39	5,0	64	112	104	280	69	133	97	193	39	4,2

Габаритные размеры (мм) и вес (кг) привода с краном из PP-H																					
d	DN	Привод одинарного действия										Привод двойного действия									
		H_1	H_2	H_3	H	W	L	L_1	L_2	L_3	Вес	H_1	H_2	H_3	H	W	L	L_1	L_2	L_3	Вес
16	10	34	72	95	200	62	116	54	109	15	1,4	34	72	95	200	62	116	54	109	15	1,3
20	15	34	72	95	200	62	116	53	106	16	1,4	34	72	95	200	62	116	53	106	16	1,3
25	20	43	81	104	227	69	133	65	130	18	2,1	43	81	95	218	62	116	65	130	18	1,6
32	25	43	81	104	227	69	133	65	131	20	2,1	43	81	95	218	62	116	65	131	20	1,6
40	32	57	105	118	279	80	137	90	179	22	4,1	57	105	104	265	69	133	90	179	22	3,3
50	40	57	105	118	279	80	137	91	181	26	4,1	57	105	104	265	69	133	91	181	26	3,3
63	50	65	113	118	296	80	137	104	207	30	5,0	65	113	104	282	69	133	104	207	30	4,2